SCHAAF®

# GripCon

## Die optimale Bauteilverbindung
## Kostenreduzierend – Kraftvoll – Einzigartig

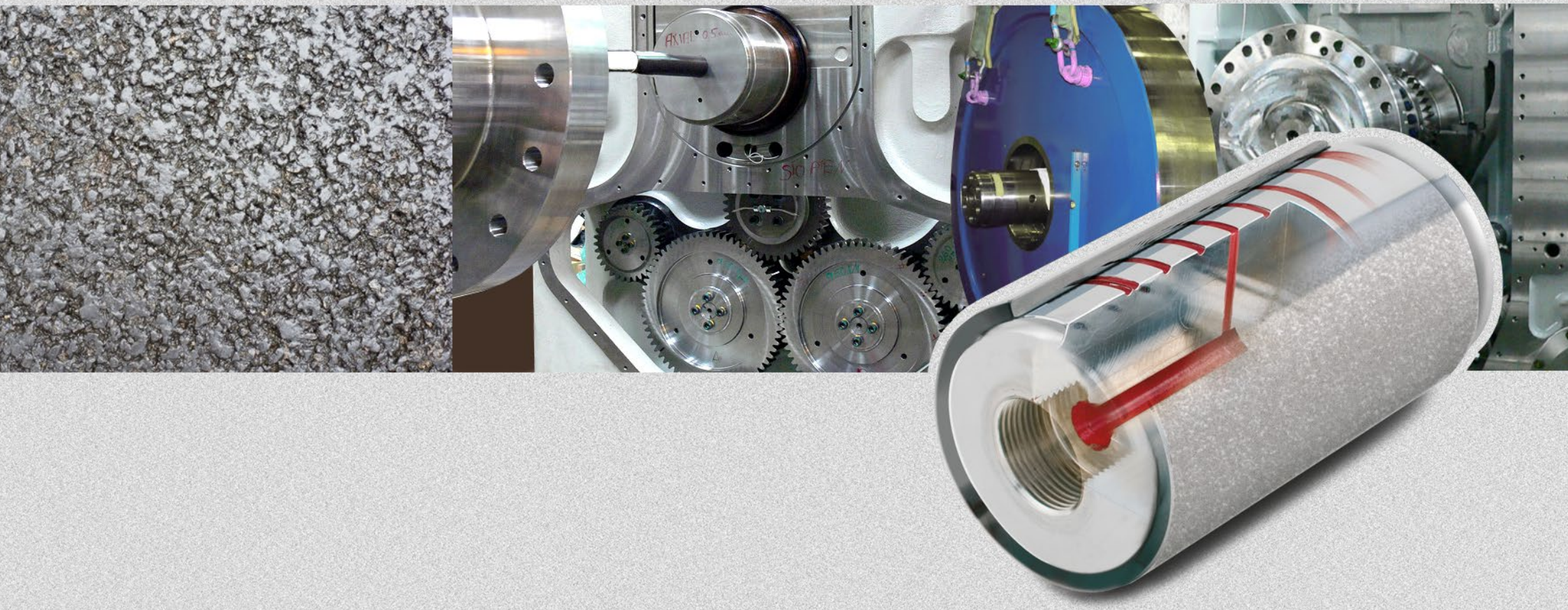

**GripCon** – Axial und radial kraftvoll verbindend.

PG 55

# GripCon

**Formschlüssige Bauteilverbindung, die höchste Axial- als auch Radiallasten aufnimmt**

SCHAAF **GripCon** Montagezylinder

Anschlussbohrung für die Montage und den Ausbau von **GripCon**.

Druckverteilnuten auf der Kegelfläche zum problemlosen Ausbau und Einbau auch nach Jahren des Einsatzes.

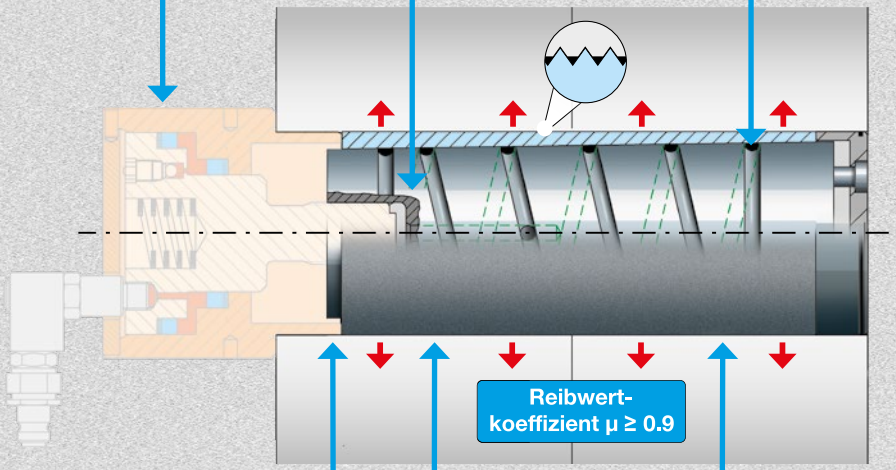


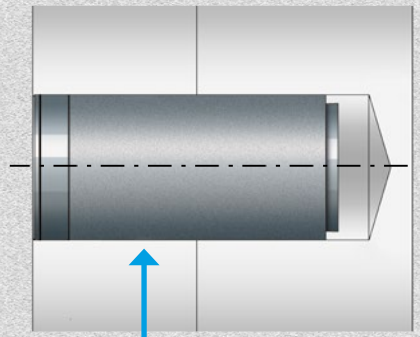

**GripCon** für Sacklöcher

Positionierring zum Festhalten der Konushülse, während der Kegelbolzen in die Konushülse hineingezogen wird. Expansion der Konushülse und deren Presssitzerzeugung sowie Verkrallung in der Bohrung ist das Resultat.

Gewährleistete Wiederverwendbarkeit nach Demontage auch nach Jahren des Einsatzes. Immer und immer wieder.

Außenoberflächenstrukturierte Konushülse und Kegelbolzen aus hochfestem Stahl zur Übernahme von radialen Scherkräften und hohen axialen Kräften.

μ ≥ 0,9 Reibkoeffizient zwischen Konushülse und Bohrungswand.

## Vorteile

Durch Expansion und Verkrallung der Hülse mit den Bohrungsoberflächen ergeben sich folgende Vorteile gegenüber konventionellen Schraubverbindungen:

- Keine Schrauben mehr für Flanschverbindungen, dadurch erhebliche Kosteneinsparung
- Ca. 50 % Gewichtsreduzierung
- Verringerter Fertigungsaufwand für erheblich weniger Verbindungselemente
- Kein Gewindeschneiden in Sacklöchern mehr erforderlich
- Keine überstehenden Schrauben oder Muttern – besseres Aussehen und bessere Wirkungsgrade von Rotationsmaschinen
- Entfall von konventionellen Schraubverbindungselementen
- Erhebliche Montagezeitreduzierung wegen weniger Verbindungselementen
- Erheblich weniger Montage und Demontageraum erforderlich
- 100 % Formschluss und Reibschluss jederzeit nach der Montage, kein Verrutschen der Flansche
- Einfacher und schneller Ein- und Ausbau von **GripCon** auch nach Jahren des Einsatzes
- Wiederverwendbarkeit nach Ausbau, immer wieder und wieder – kein Ersatz nötig
- Dreh- und biegesteife Verbindung auch bei schockartiger Änderung der Drehzahl, des Drehmoments oder der Drehrichtung bzw. Lastrichtung
- Nie wieder festgefressene Bolzen, nie wieder Einschrumpfen von Übermaßbolzen nötig
- Hohe, völlig spielfreie Drehmoment- bzw. Scherkraft-übertragung bei zusätzlicher Axialkraftübertragung auf kleinstem Bauraum

**GripCon** ist international zum Patent angemeldet.

## Einsatzgebiete

SCHAAF **GripCon** bewährt sich überall dort, wo hohe Kräfte (axial und radial) auf kleinstem Bauraum übertragen werden müssen und gleichzeitig eine leichte Demontierbarkeit gewährleistet sein muss, z. B. bei Schiffsantriebswellen, Schwungradbefestigungen für Großmotoren, Getriebebau, Schwermaschinenbau und Windkraftanlagen.

Anfrageblatt und Funktionshinweise in animierter Form unter **www.schaaf-gmbh.com**

**GripCon** und das passende Zubehör sind ein Meilenstein in der Forschung und Entwicklung von **SCHAAF** Hydraulik-Hochdruckwerkzeugen und zeigen die Marktführerschaft auf diesem Gebiet.

## Qualitätssicherung

Alle **GripCon** werden geprüft auf Materialqualität, Maßhaltigkeit, Funktion und Drucksicherheit. Während der Auftragsabwicklung werden sie von laufenden Qualitätssicherungs-maßnahmen begleitet und mit ausführlicher Dokumentation geliefert.

## Serviceleistungen

Selbstverständlich werden die **GripCon** einbaugerecht verpackt und betriebsbereit geliefert.

SCHAAF **GripCon** sind bedienerfreundlich, sicher und entsprechen höchstem technischen Know-how. Gerne schulen unsere hochmotivierten Mitarbeiter Ihr Personal hinsichtlich der Montage und Demontage vor Ort oder in unserem Werk.

## Ausführungsvarianten

SCHAAF **GripCon** besteht standardmäßig aus folgenden Komponenten:

- Kegelbolzen und Konushülsen aus hochfestem vergüteten Stahl für maximale Scherfestigkeit und axiale Belastbarkeit
- Reibwertmaximierte Konushülsen-Außenmantelfläche
- Druckanschlussbohrungen und Druckverteilnuten auf der Kegelfläche zum einfachen Ausbau und Einbau des Kegelbolzens

**Komplettlösung von SCHAAF**

Das Zubehör zu **GripCon** wie Hydraulikzylinder, Hochdruckpumpen, Hydraulikschläuche sowie die Anschlusskupplungen sind auf die Funktionen abgestimmt = 100 % Systemlösung.
SCHAAF Multiple Stud Nuts sind ebenfalls verwendbar.

**Zubehör und weitere zugehörige Produktgruppen**

- Schraubenspannvorrichtungen (SSV)
- Hochdruckhydraulikpumpen: handbetätigt, elektrisch oder luftbetrieben
- Hochdruckhydraulikschläuche
- Kupplungen, Nippel, Adapter, Verteiler bis 4.000 bar
- TTG Muttern und Schrauben, ShrinkNut
- MSN – Multiple Stud Nuts
- ExpaTen, ExpaHub, ExpaTen QL
- GripLoc, GripLoc - MSN
- Montagehilfsmittel, wie Zentrierdorn, Drehvorrichtungen, Anschlagmittel und andere nach Kundenwunsch
- Schutzkappen

**Zeugnisse und Abnahmen**

- Zertifikate von Abnahmegesellschaften
- Materialprüfzeugnisse
- Werksprüfzeugnisse
- Zeugnisse nach speziellen Kundenanforderungen

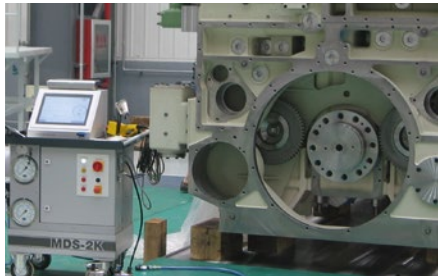


**GripCon** für den Motorenbau

Einsatz in Windkraftgetrieben

SCHAAF ist zertifiziert nach DIN EN ISO 9001 und erfüllt des Weiteren alle Anforderungen von allen Klassifikationsgesellschaften.

**Leading joining technology**

SCHAAF®

**SCHAAF GmbH & Co. KG**
Brüsseler Allee 22
41812 Erkelenz - Germany

Telefon: +49 - 24 31 - 9 77 70-0
Telefax: +49 - 24 31 - 9 77 70-77

E-Mail: info@schaaf-gmbh.com
Internet: www.schaaf-gmbh.com

PG55.gricon.de_0919_indd_online- Irrtum vorbehalten.
Änderungen aufgrund neuer Erkenntnisse jederzeit möglich.
Urheberrechtsschutz nach ISO 16016.

TÜVRheinland® CERT ISO 9001 ID:0910070172

**www.schaaf-gmbh.com**

SCHAAF entwickelt und erzeugt weltweit führende Technologie im Bereich der Verbindungstechnik in allen Industriebereichen.